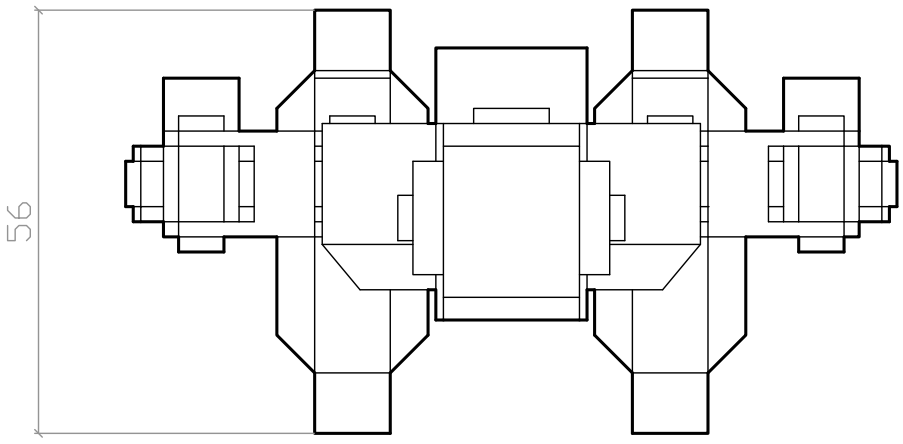

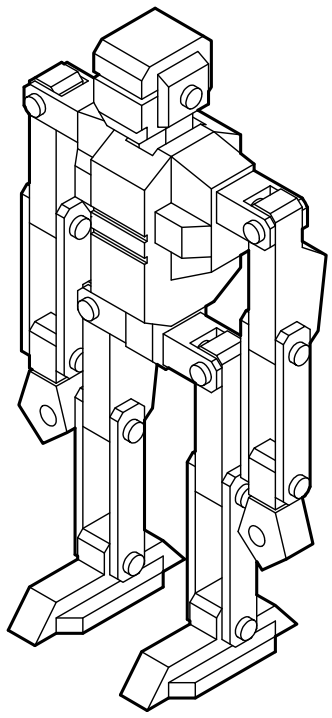

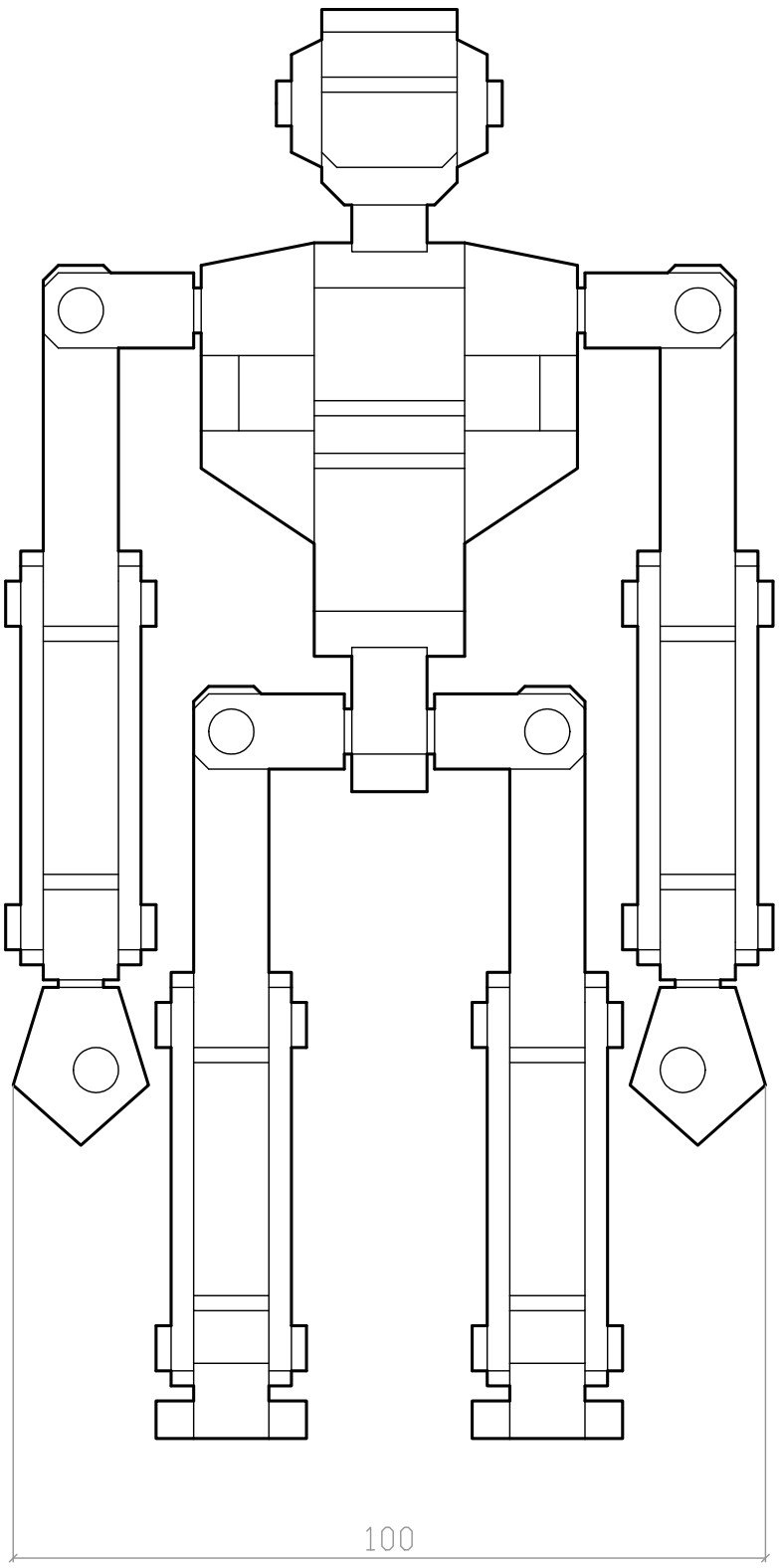

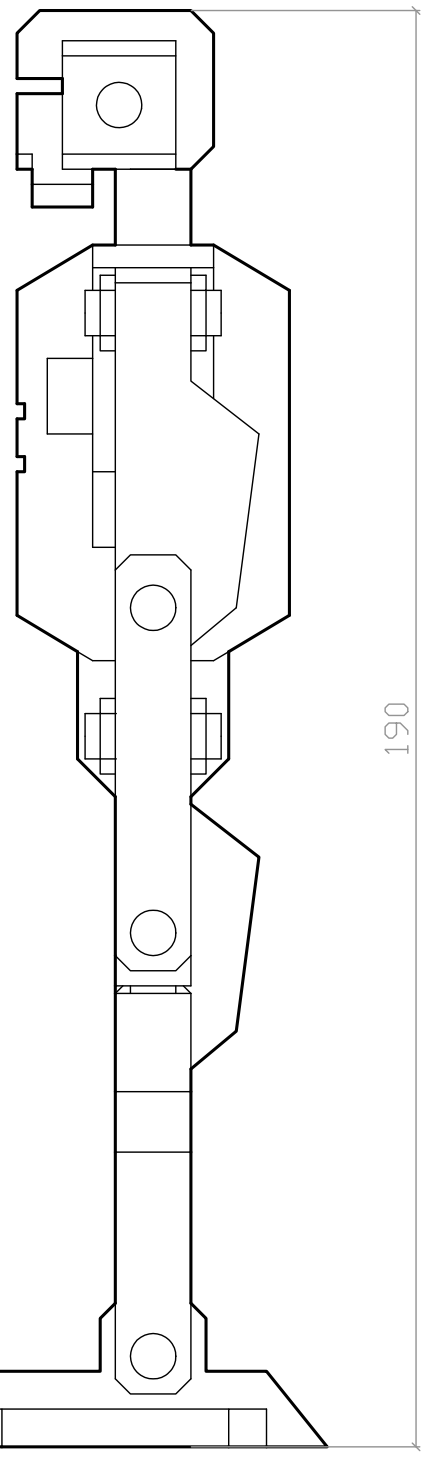

PROYECTO

MODELAMIENTO Y REPRESENTACIÓN DIGITAL
JUGUETE ROBOT

TÍTULO

PLANO CONJUNTO

FACULTAD DE ARQUITECTURA Y URBANISMO
UNIVERSIDAD DE CHILE

ISO - A

MATERIAL

MADERA

SI NO SE INDICA LO CONTRARIO:
LAS COTAS SE EXPRESAN EN MM

TOLERANCIAS:
LINEAL: ±0,5 mm

N.° DE DIBUJO

1

CANTIDAD DE PIEZAS

45

DIBUJO: BENJAMÍN RIVAS MORALES

FECHA: 27 / 11 / 2025

ESCALA: 1:1

HOJA: 1 DE 4

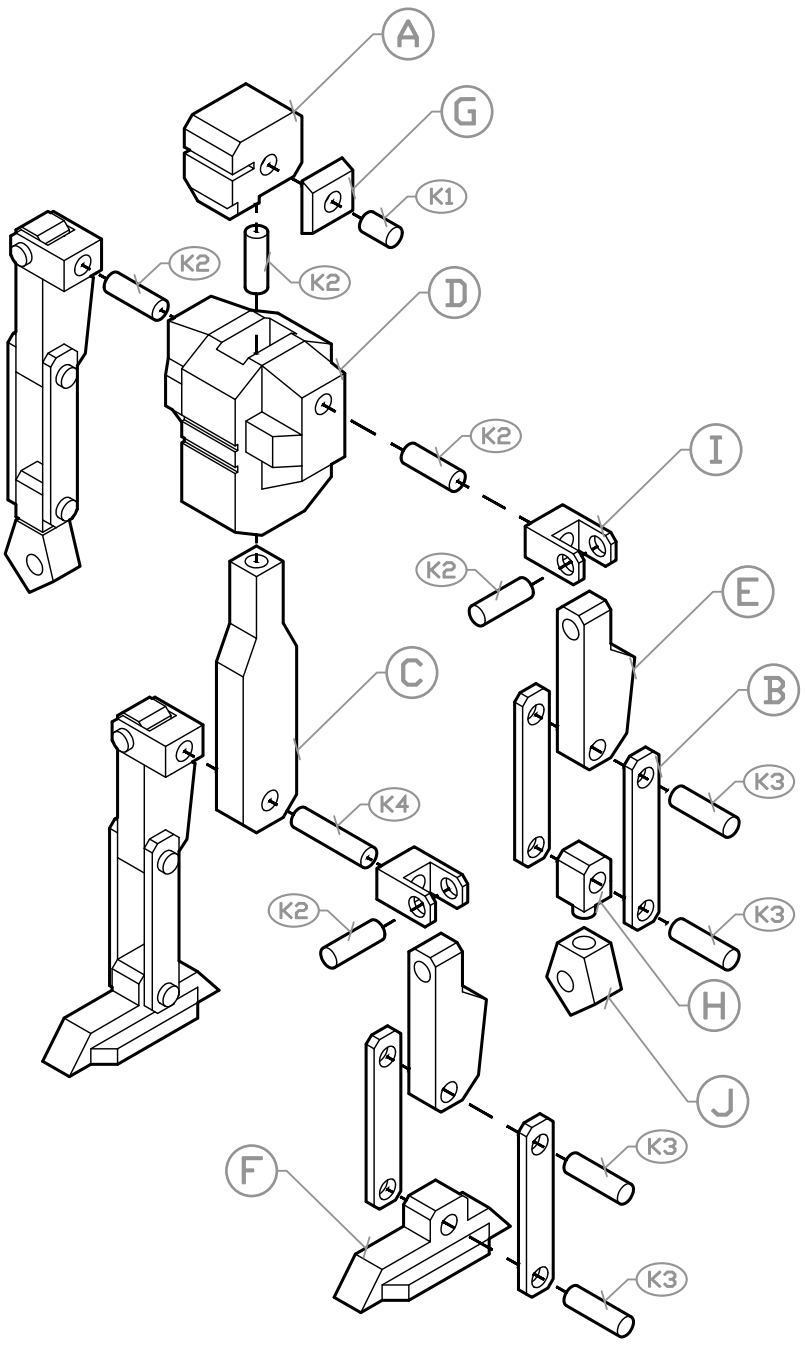

POS	CANTIDAD	DESCRIPCIÓN
A	1	CABEZA
B	8	ANTEBRAZO / PANTORRILLA
C	1	CUERPO INTERNO
D	1	CUERPO
E	4	BRAZO / PIERNA
F	2	PIE
G	2	OREJA
H	2	MUÑECA
I	4	HOMBRO / CADERA
J	2	MANO
K1	2	VARILLA REDONDA 10 X 6 MM
K2	7	VARILLA REDONDA 18 X 6 MM
K3	8	VARILLA REDONDA 20 X 6 MM
K4	1	VARILLA REDONDA 26 X 6 MM

PROYECTO

MODELAMIENTO Y REPRESENTACIÓN DIGITAL
JUGUETE ROBOT

TÍTULO

DESPIECE

FACULTAD DE
ARQUITECTURA
Y URBANISMO
UNIVERSIDAD DE CHILE

ISO - A

MATERIAL

MADERA

SI NO SE INDICA LO CONTRARIO:
LAS COTAS SE EXPRESAN EN MM

TOLERANCIAS:
LINEAL: ±0,5 mm

N.° DE DIBUJO

2

CANTIDAD DE PIEZAS

45

DIBUJO: BENJAMÍN RIVAS MORALES

FECHA: 27 / 11 / 2025

ESCALA: 1:2

HOJA: 2 DE 4

A

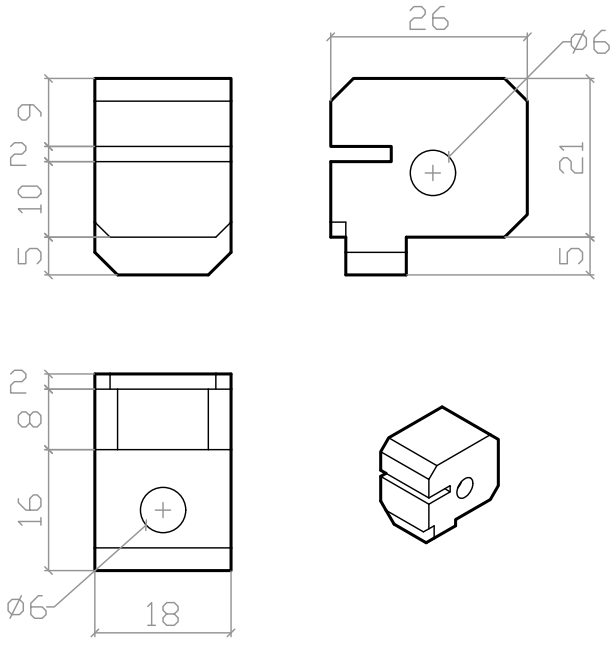

B

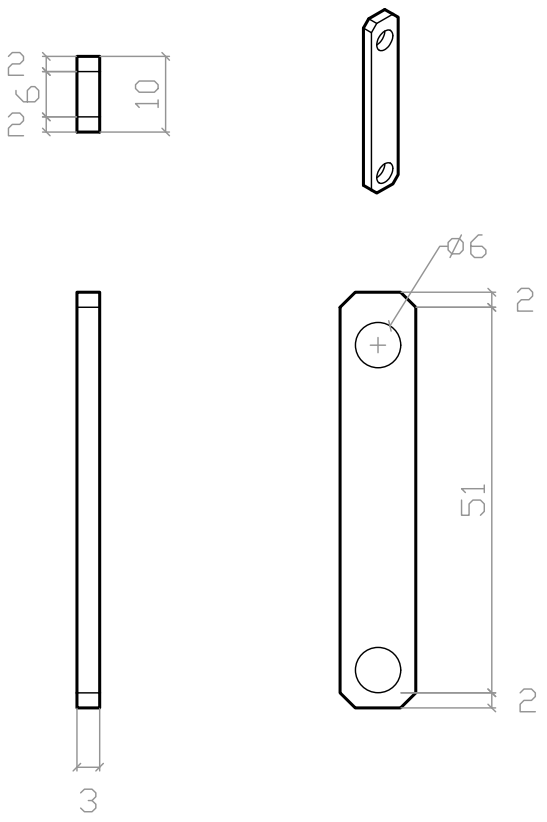

C

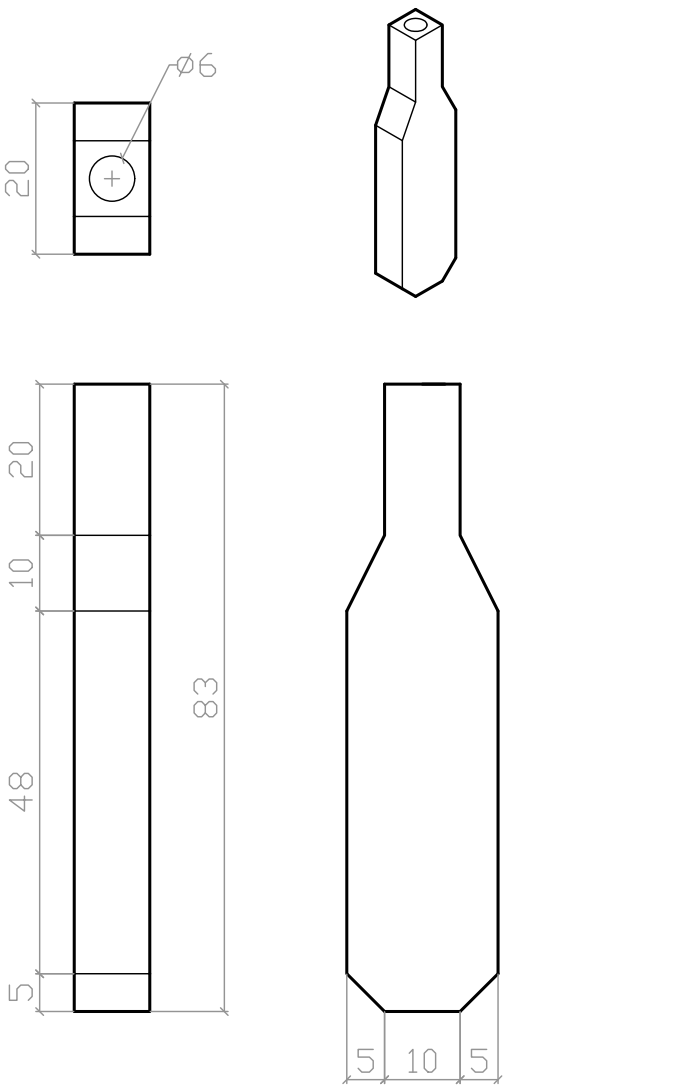

D

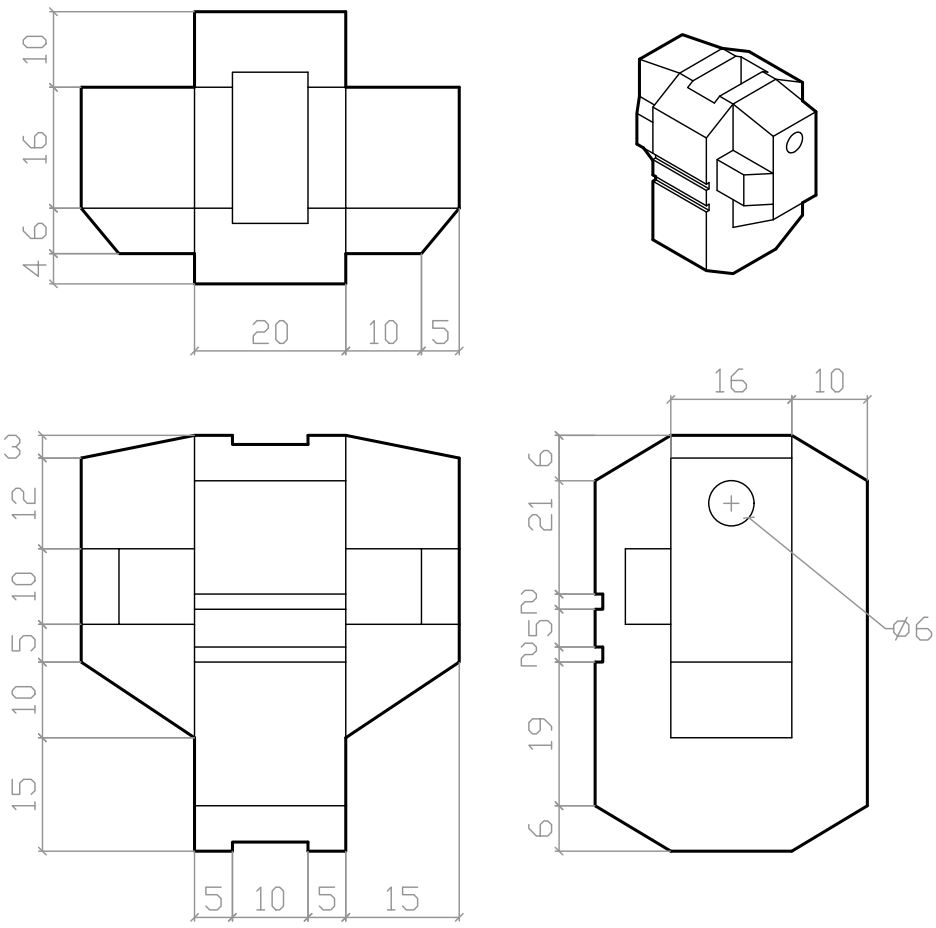

PROYECTO

MODELAMIENTO Y REPRESENTACIÓN DIGITAL
JUGUETE ROBOT

TÍTULO

PLANO PIEZAS

FACULTAD DE ARQUITECTURA Y URBANISMO
UNIVERSIDAD DE CHILE

ISO - A

MATERIAL: MADERA	SI NO SE INDICA LO CONTRARIO: LAS COTAS SE EXPRESAN EN MM TOLERANCIAS: LINEAL: ±0,5 mm	N.° DE DIBUJO: 3	CANTIDAD DE PIEZAS: 4
DIBUJO: BENJAMÍN RIVAS MORALES	FECHA: 27 / 11 / 2025	ESCALA: 1:1	HOJA: 3 DE 4

E

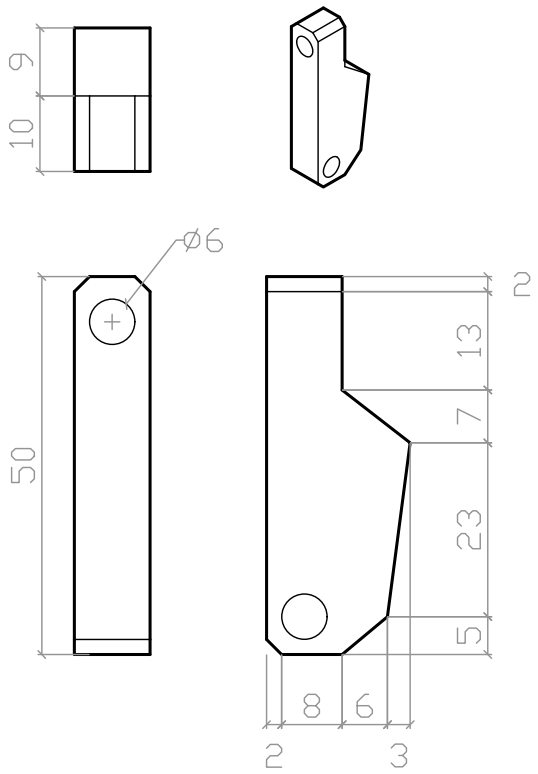

F

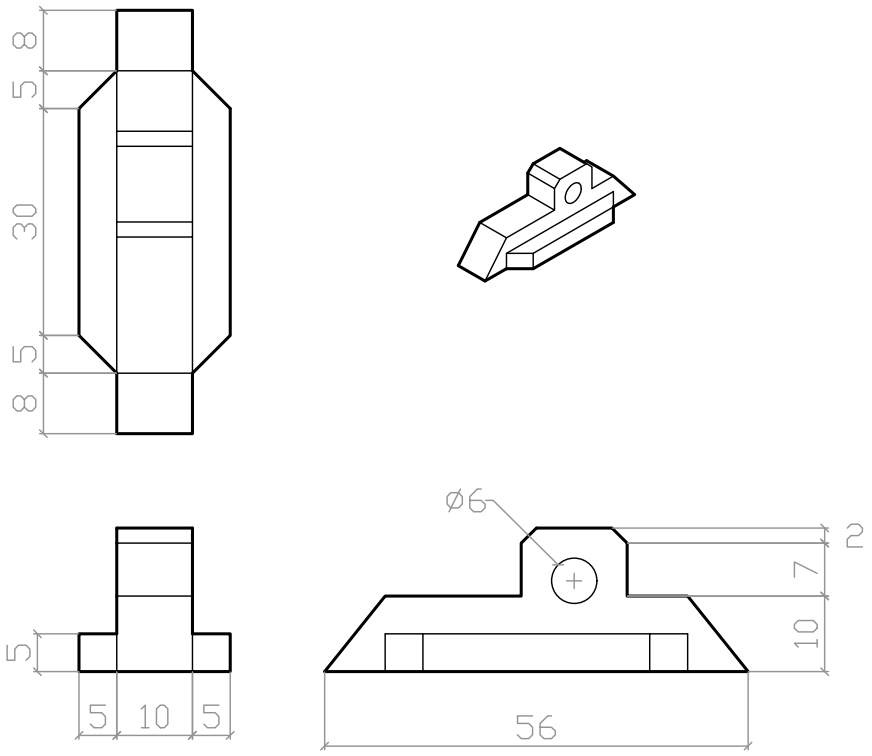

G

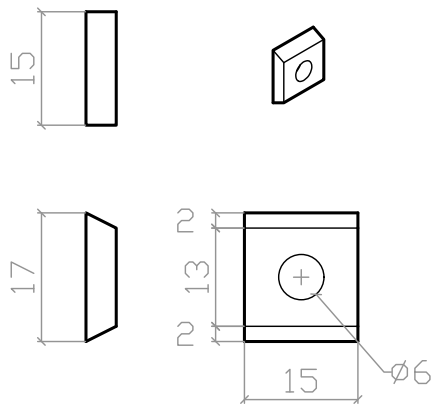

H

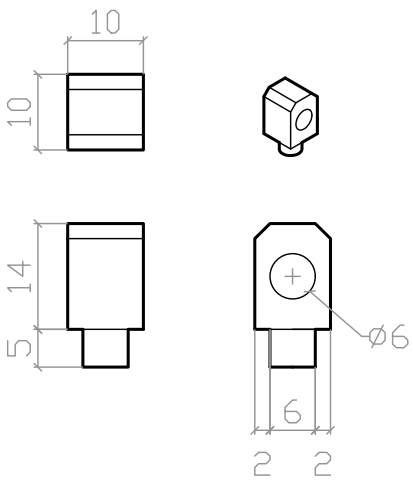

I

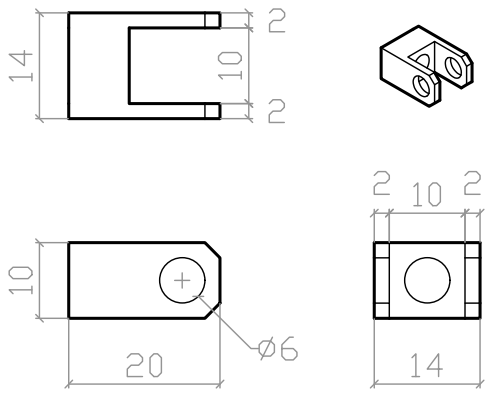

J

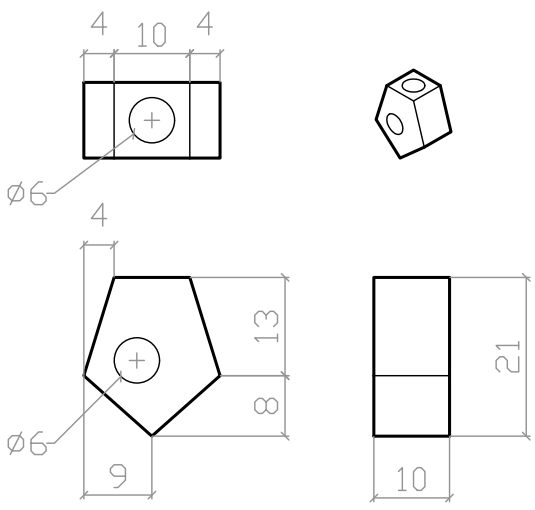

PROYECTO

MODELAMIENTO Y REPRESENTACIÓN DIGITAL
JUGUETE ROBOT

TÍTULO

PLANO PIEZAS

FACULTAD DE ARQUITECTURA Y URBANISMO
UNIVERSIDAD DE CHILE

ISO - A

MATERIAL: MADERA	SI NO SE INDICA LO CONTRARIO: LAS COTAS SE EXPRESAN EN MM TOLERANCIAS: LINEAL: ±0,5 mm	N.° DE DIBUJO: 4	CANTIDAD DE PIEZAS: 6
DIBUJO: BENJAMÍN RIVAS MORALES	FECHA: 27 / 11 / 2025	ESCALA: 1:1	HOJA: 4 DE 4